FUNDAMENT OCZYSZCZALNI

Rysunek przykładowy. Przedstawiony na rysunku kształt zbiornika nie jest wymogiem zamawaijacego

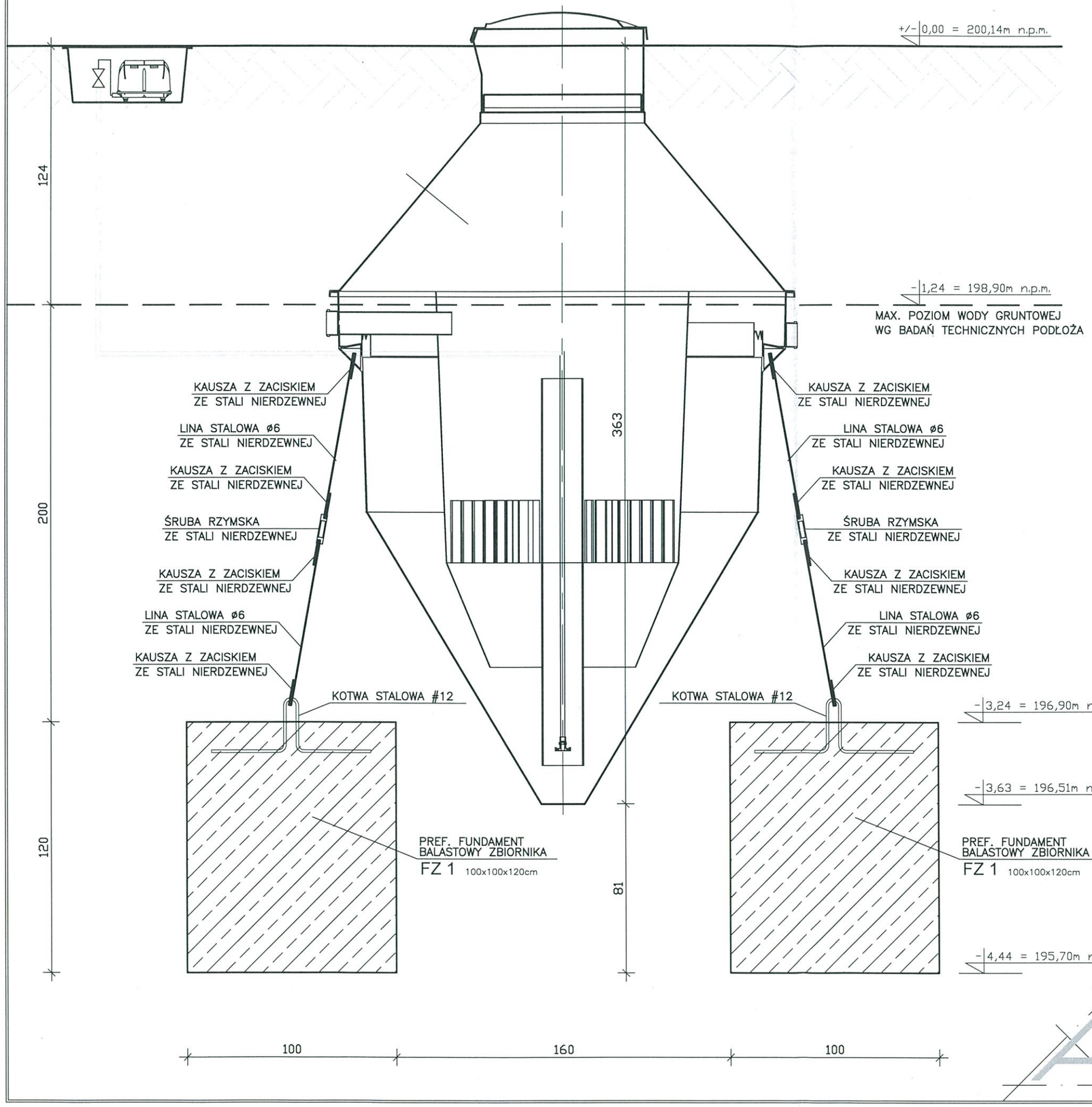

PREFABRYKOWANY FUNDAMENT BALASTOWY ZBIORNIKA

100x100x120cm – 2szt.

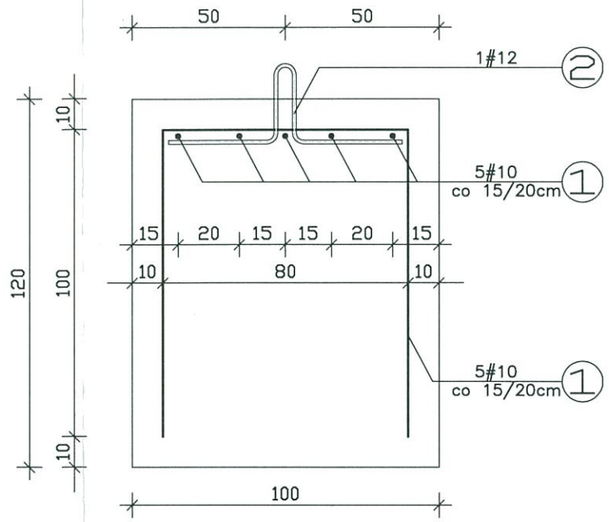

Beton: C16/20 (B20)
W10, F150
Stal: BST500S (A-IIIN)
GR. OTUL.: 10cm

FAZA: Projekt Budowlany	BRANŻA: konstrukcja	DATA: 20 czerwiec 2021

OBIEKT: BUDOWA OCZYSZCZALNI ŚCIEKÓW WRAZ Z INSTALACJĄ KANALIZACJI SANITARNEJ I INSTALACJĄ ELEKTRYCZNĄ
ADRES: MALESOWIŹNA 24, gm. JELENIEWO, DZ. NR 42, 43, 119/3 OBRĘB MALESOWIZNA

NAZWA RYS.: FUNDAMENT OCZYSZCZALNI

PROJEKTANT:	SPRAWDZAJĄCY:	SKALA:
mgr inż. Andrzej CZATROWSKI nr upr. SUW-45/94 czł.POIIB nr ew.PDL/BO/0239/01	mgr inż. Tadeusz RURAK nr upr. SUW-83/92 czł.POIIB nr ew.PDL/BO/1267/01	1:20 NR RYS.: K01

Projekt chroniony ustawą o Prawie Autorskim

ABC PROJEKTY–INWESTYCJE ANDRZEJ CZATROWSKI, 16-400 SUWAŁKI, UL. SZPITALNA 73F
TEL./FAX.:+87 567 44 58, TEL.GSM.: 601 98 29 77, e-mail: abcpi@interia.pl